ZLOŽLJIVE STOPNICE
ARISTO, KOMBO, LUSSO, VERTICALE

JAP

JAP
2021

HELSINKI

ZLOŽLJIVE STOPNICE

04 ARISTO PP
08 KOMBO PP
12 LUSSO PP
16 LUSSO ZP
20 LUSSO
24 VERTICALE

28 TEHNIČNI PARAMETRI

30 PRAKTIČNI PRIKAZ UPORABE

31 DODATKI

TU ODLOČAJO PODROBNOSTI

ZLOŽLJIVE STOPNICE

Naša specializacija je proizvodnja podstrešnih stopnic za v strop in steno, ki se odlikujejo z modernim dizajnom, hkrati pa se lahko pohvalijo z enostavno uporabo.
Osnova zložljivih podstrešnih stopnic je trdna in stabilna konstrukcija za udoben ter varen dostop.

Naše podstrešne stopnice so v skladu s strogimi pogoji za požarne in izolirane podstrešne stopnice za pasivne hiše.

Te stopnice, ki segajo v nebo, je ustvarila narava. Vse ostalo pa naredimo mi v JAP. In ker so tudi ljudje stvaritev narave, se ponuja filozofsko vprašanje:

Ali je delo, ki ga je ustvarila narava, popolno?

Če je odgovor da, ali lahko trdimo, če delo narave ustvari novo delo, da je tudi to popolno? Odgovora sicer ne poznamo, prav gotovo pa težimo k popolnosti.

ARISTO PP
Protipožarne zložljive stopnice

Za pasivne hiše

Protipožarne zložljive stopnice Aristo PP so v skladu z zahtevami za nizko energetske in pasivne hiše. Stopnice s pločevinastim pokrovom tipa "sendvič" vgrajene v strop. Znotraj pokrova je toplotna in protipožarna izolacija. Reža med pokrovom in okvirjem tesni protipožarni ojačan trak. Na konstrukcijo okvirja je pritrjena zložljiva lestev, ki je povezana s pokrovom. Cel prostor stopnic je zgoraj zaprt z izoliranim pokrovom. Oba pokrova sta v standardni izvedbi opremljena z vzvodnim mehanizmom za sinhronizirano odpiranje.

Spodnji pokrov je z vidnega dela opremljen z belo barvo in prekrit z zaščitno folijo, leseni deli zgornjega pokrova so oskrbljeni s fungicidno raztopino, uporabljena vezna plošča pa je vodoodporna.

Požarna odpornost je preverjena pri Pavus a.s., v požarnem laboratoriju Veselí nad Lužnicí. Izdelek ima certifikat Praha, delovišče Zlín. Toplotna prevodnost in zračnost je preverjena ift Rosenheim GmbH, Rosenheim, Nemčija.

ARISTO PP
Protipožarne zložljive stopnice

Vse dimenzije so izražene v mm.
Maksimalna moč stropa: **490**.
Možnost naročanja atipičnih dimenzij **491–600** s stranskim odpiranjem.
Požarna odpornost: EI_1 45 / EI_2 45 / EW 45.
Koeficient prepustnosti toplote: U = 0,66 W/(m²K).
Razred zračnosti: 4.

Groba montaža odprtina (d × s)	A	B	H	R
1200 × 600	2400–2600	260	1215	1520
1200 × 700	2400–2600	360	1215	1520
1300 × 700	2400–2800	360	1310	1650
1400 × 700	2400–3100	360	1405	1770

V tabulce jsou uvedeny míry **C** při odlišných výškách **A**

A	C
3100	1250
3000	1220
2900	1190
2800	1160
2700	1120
2600	1090
2500	1060
2400	1030

A – výška od tal k stropu
B – širina dostopa
C – razdalja od točke položenih raztegnjenih stopnic na tla h koncu okvirja
F – višina okvirja
G – višina zaprtega sistema
H – višina odprtega pokrova
I – širina roba okvirja z nivoja pogleda
R – maksimalna razdalja zložljivih stopnic od konca okvirja v fazi sestavljanja
s – širina grobe gradbene odprtine
d – dolžina grobe gradbene odprtine

D = d – 15
S = s – 20
F = 140
G = 515/615
I = 24

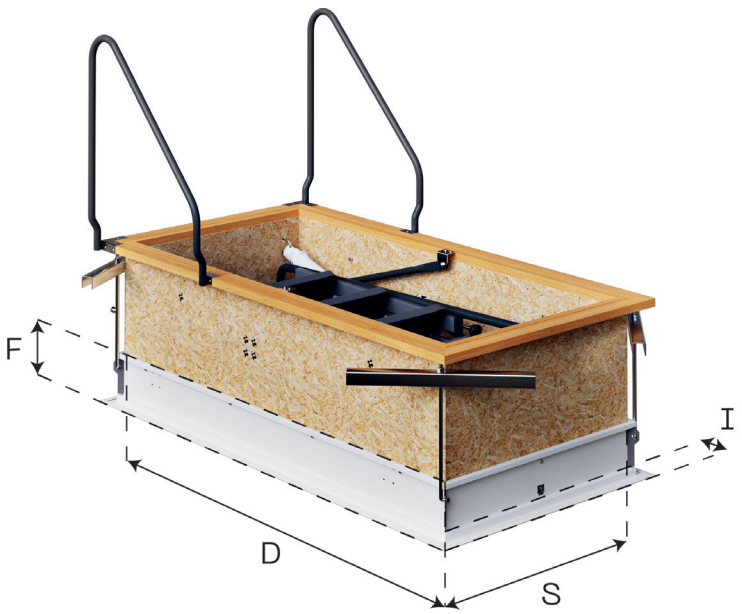

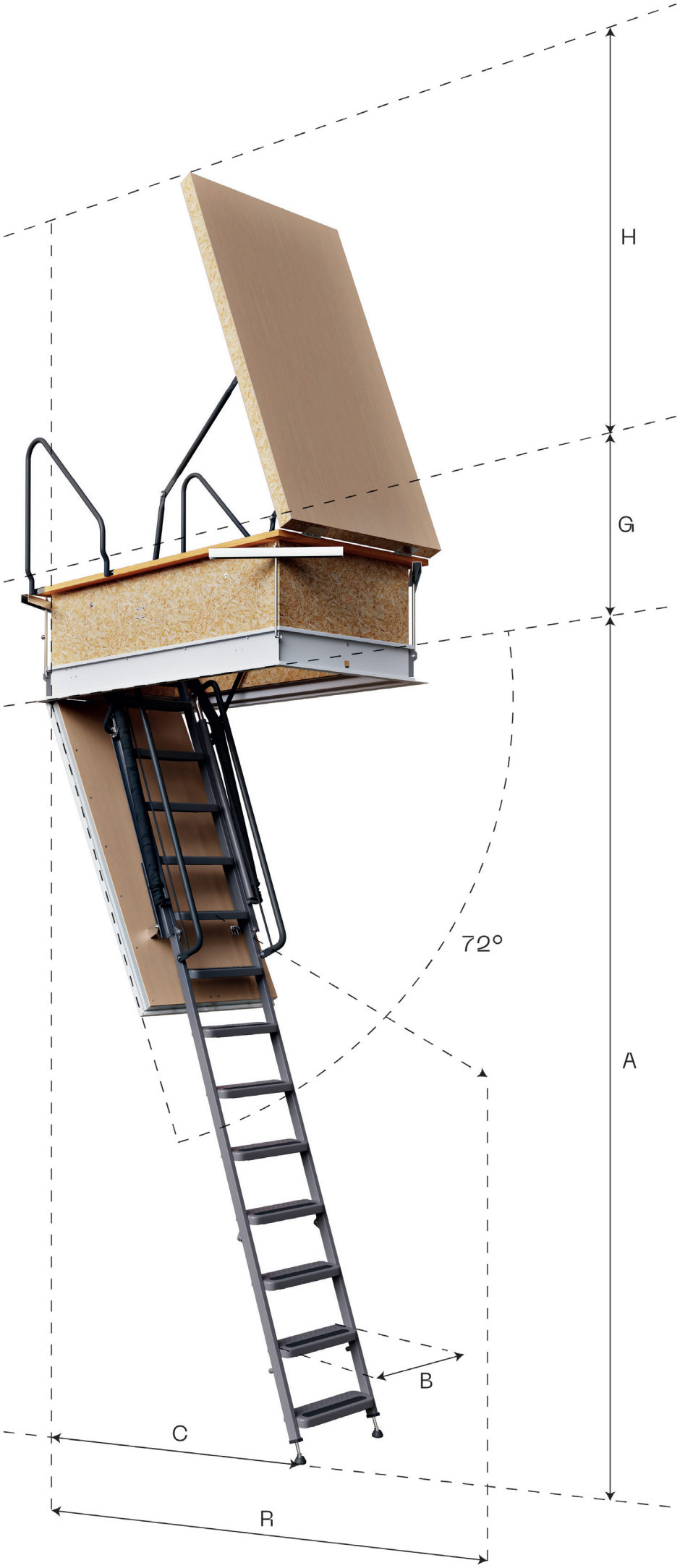
H
G
A
72°
B
C
R

KOMBO PP
Protipožarne zložljive stopnice

Za pasivne hiše

Protipožarne zložljive stopnice Kombo PP so v skladu z zahtevami za nizko energetske in pasivne hiše. Stopnice s pločevinastim pokrovom tipa "sendvič" vgrajene v strop. Znotraj pokrova je toplotna in protipožarna izolacija. Reža med pokrovom in okvirjem tesni protipožarni ojačan trak. Na konstrukcijo okvirja je pritrjena lestev tipa harmonike, ki je povezana s pokrovom. Cel prostor stopnic je zgoraj zaprt z izoliranim pokrovom.

Spodnji pokrov je z vidnega dela opremljen z belo barvo in prekrit z zaščitno folijo, leseni deli zgornjega pokrova so oskrbljeni s fungicidno raztopino, uporabljena vezna plošča pa je vodoodporna.

Požarna odpornost je preverjena pri Pavus a.s., v požarnem laboratoriju Veselí nad Lužnicí. Izdelek ima certifikat Praha, delovišče Zlín. Toplotna prevodnost in zračnost je preverjena ift Rosenheim GmbH, Rosenheim, Nemčija.

KOMBO PP
Protipožarne zložljive stopnice

Vse dimenzije so izražene v mm.
Maksimalna moč stropa: **405**.
Možnost naročila atipičnih dimenzij: **406–600**.
Požarna odpornost: EI_1 30 / EI_2 30 / EW 30.
Koeficient prepustnosti toplote: U = 0,71 W/(m²K).
Razred zračnosti: 4.

Groba gradbena odprtina (d × s)	A	B
1100 × 700	2200–3200	400
1000 × 700	2200–3200	400
900 × 700	2200–3200	400

V tabeli sta navedeni meri **C** in **R** pri različnih višinah **A**

A	C	R
3200	1584	1875
3100	1584	1875
3000	1584	1875
2900	1460	1730
2800	1460	1730
2700	1335	1585
2500	1335	1585
2300	1211	1440
2200	1211	1440

A – višina od tal k stropu
B – širina dostopa
C – razdalja od točke položenih raztegnjenih stopnic na tla h koncu okvirja
F – višina okvirja
G – višina zaprtega sistema
H – višina odprtega pokrova
I – širina roba okvirja z nivoja pogleda
R – maksimalna razdalja zložljivih stopnic od konca okvirja v fazi sestavljanja
s – širina grobe gradbene odprtine
d – dolžina grobe gradbene odprtine

D = d – 20
S = s – 20
F = 140
G = 533
H = 695
I = 24

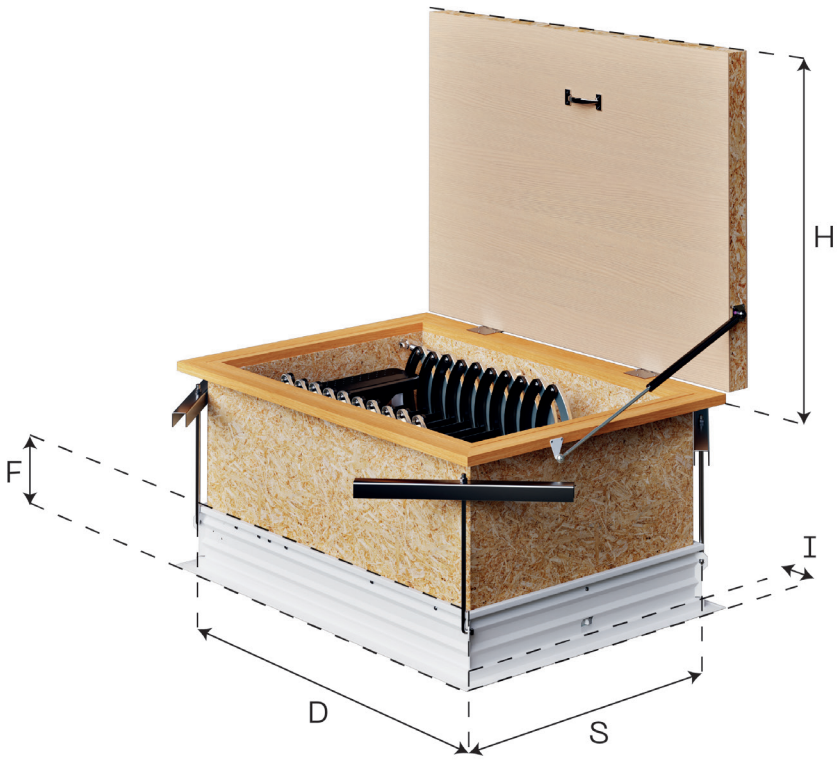

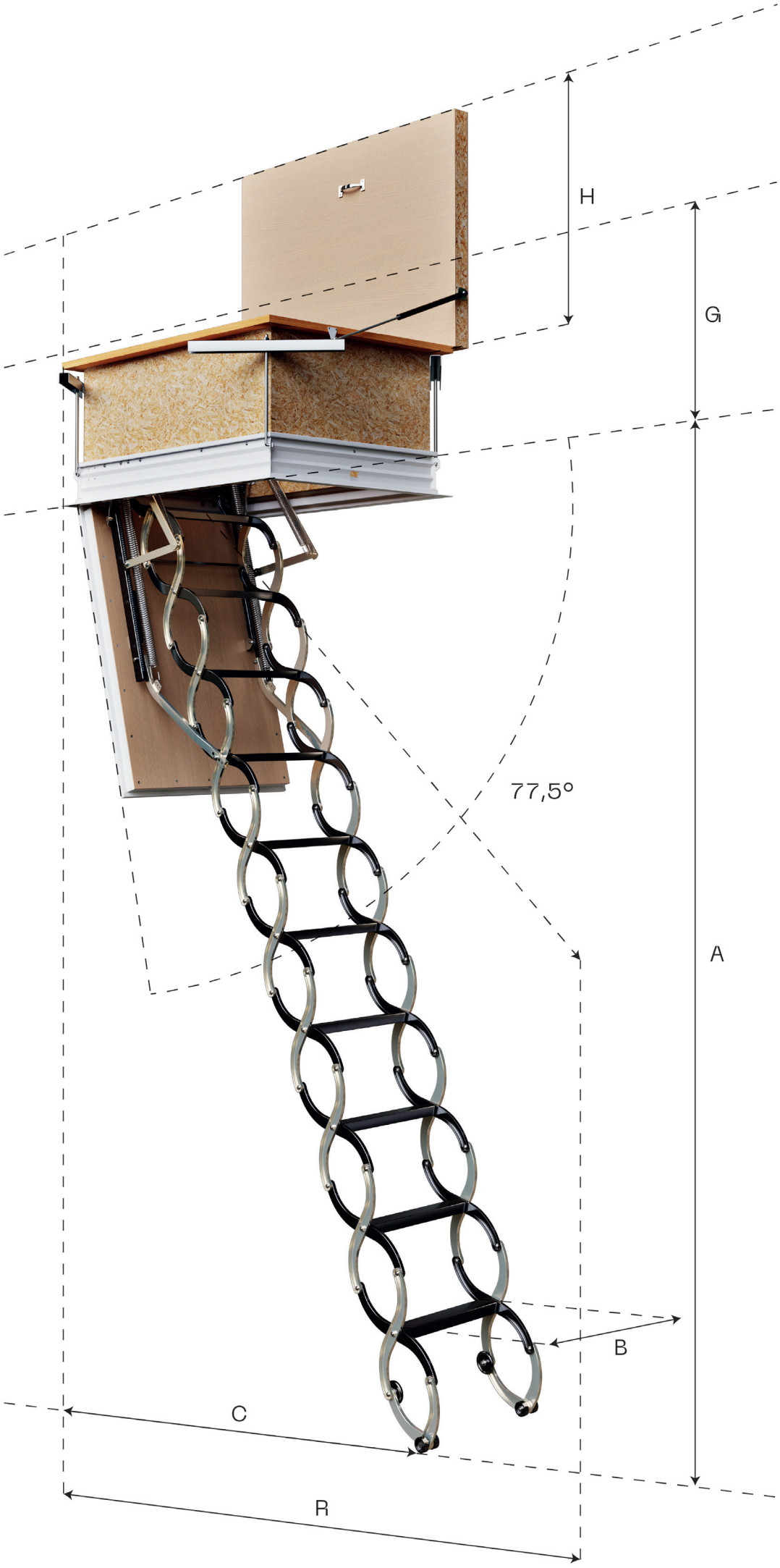
H
G
77,5°
A
B
C
R

LUSSO PP
Protipožarne zložljive stopnice

Stopnice s pločevinastim pokrovom tipa "sendvič" za vgradnjo v strop

Znotraj pokrova je toplotna izolacija in protipožarni vložek. Sistem odpiranja pokrova je od dimenzije d ≥ 1000 mm opremljen z zavornim mehanizmom proti naglemu odpiranju.

POKROV TIPA "SENDVIČ"
Lesen okvir zapolnjen z izolacijskimi in s protipožarnimi materiali je prevlečen s pocinkano pločevino. Viden del je lakiran v beli barvi in prekrit z zaščitno folijo. Prav tako lahko dobavimo samo požarno zapiranje brez zložljivih stopnic.

Požarna odpornost je preverjena pri Pavus a.s., v požarnem laboratoriju Veselí nad Lužnicí. Izdelek ima certifikat Praha, delovišče Zlín.

LUSSO PP
Protipožarne zložljive stopnice

Vse dimenzije so izražene v mm.
Moč stropa: **140–1000**.
Požarna odpornost: EI_1 20 / EI_2 60 / EW 60.
Koeficient prepustnosti toplote: U = 1,7 W/(m²K).

Groba gradbena odprtina (d × s)	A	B
700 × 500	2200-3200	300
800 × 500	2200-3200	300
900 × 500	2200-3200	300
1000 × 500	2200-3200	300
700 × 600	2200-3200	320
800 × 600	2200-3200	320
900 × 600	2200-3200	320
1000 × 600	2200-3200	320
1100 × 600	2200-3200	320
1200 × 600	2200-3200	320
800 × 700	2200-3200	400
900 × 700	2200-3200	400
1000 × 700	2200-3200	400
1100 × 700	2200-3200	400
1200 × 700	2200-3200	400

V tabeli sta navedeni meri **C** in **R** pri različnih višinah **A**

A	C	R
3200	1400	2100
3100	1300	2000
3000	1200	1850
2900	1300	1800
2800	1450	1750
2700	1650	1700
2600	1400	1650
2500	1350	1600
2400	1000	1650
2300	1250	1600
2200	1350	1550

A – višina od tal k stropu
B – širina dostopa
C – razdalja od točke položenih raztegnjenih stopnic na tla h koncu okvirja
F – višina okvirja
G – višina zaprtega sistema
I – širina roba okvirja z nivoja pogleda
R – maksimalna razdalja zložljivih stopnic od konca okvirja v fazi sestavljanja
s – širina grobe gradbene odprtine
d – dolžina grobe gradbene odprtine

D = d – 15
S = s – 20
F = 140
G = 400
I = 24

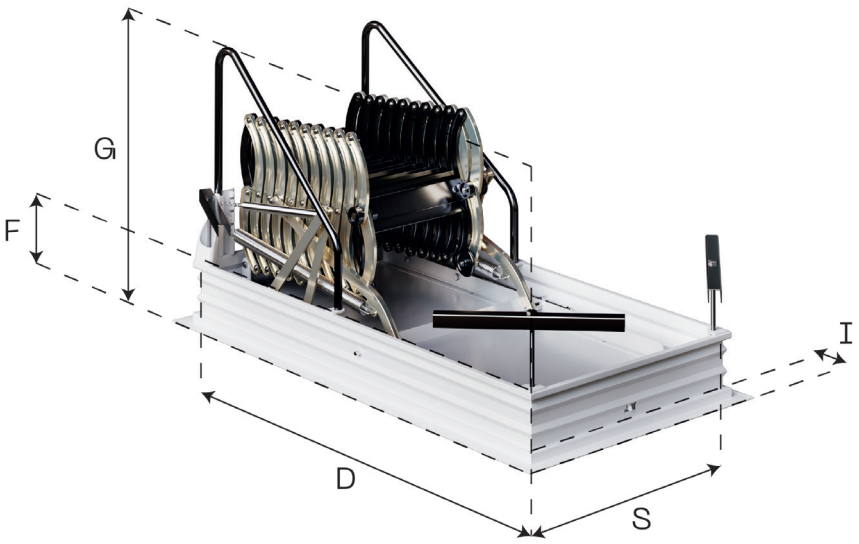

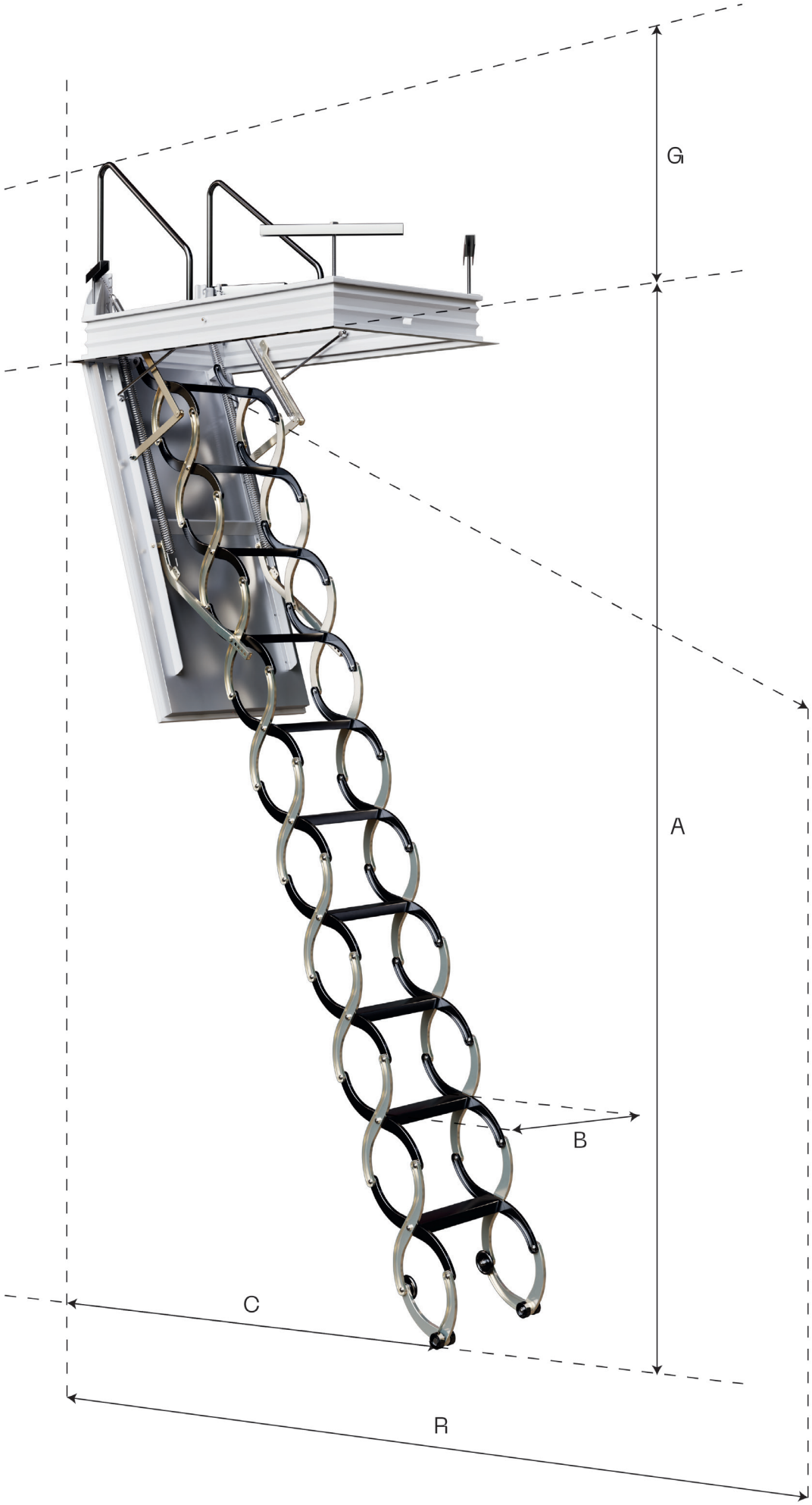
G
A
B
C
R

LUSSO ZP
Izolirane zložljive stopnice

Stopnice s pločevinastim pokrovom tipa "sendvič" za vgradnjo v strop

Znotraj pokrova je toplotna izolacija. Sistem odpiranja pokrova je od dimenzije d ≥ 1000 mm opremljen z zavornim mehanizmom proti naglemu odpiranju.

POKROV TIPA "SENDVIČ"
Lesen okvir zapolnjen z izolacijskimi materiali je prevlečen s pocinkano pločevino. Viden del je lakiran v beli barvi in prekrit z zaščitno folijo. Prav tako lahko dobavimo samo izolirano zapiranje brez zložljivih stopnic.

LUSSO ZP
Izolirane zložljive stopnice

Vse dimenzije so izražene v mm.
Moč stropa: **140–1000**.
Koeficient prepustnosti toplote: U = 1,9 W/(m²K).

Groba gradbena odprtina (d × s)	A	B
700 × 500	2200-3200	300
800 × 500	2200-3200	300
900 × 500	2200-3200	300
1000 × 500	2200-3200	300
700 × 600	2200-3200	320
800 × 600	2200-3200	320
900 × 600	2200-3200	320
1000 × 600	2200-3200	320
1100 × 600	2200-3200	320
1200 × 600	2200-3200	320
800 × 700	2200-3200	400
900 × 700	2200-3200	400
1000 × 700	2200-3200	400
1100 × 700	2200-3200	400
1200 × 700	2200-3200	400

V tabeli sta navedeni meri **C** in **R** pri različnih višinah **A**

A	C	R
3200	1400	2100
3100	1300	2000
3000	1200	1850
2900	1300	1800
2800	1450	1750
2700	1650	1700
2600	1400	1650
2500	1350	1600
2400	1000	1650
2300	1250	1600
2200	1350	1550

A – višina od tal k stropu
B – širina dostopa
C – razdalja od točke položenih raztegnjenih stopnic na tla h koncu okvirja
F – višina okvirja
G – višina zaprtega sistema
I – širina roba okvirja z nivoja pogleda
R – maksimalna razdalja zložljivih stopnic od konca okvirja v fazi sestavljanja
s – širina grobe gradbene odprtine
d – dolžina grobe gradbene odprtine

D = d – 15
S = s – 20
G = 400
F = 140
I = 24

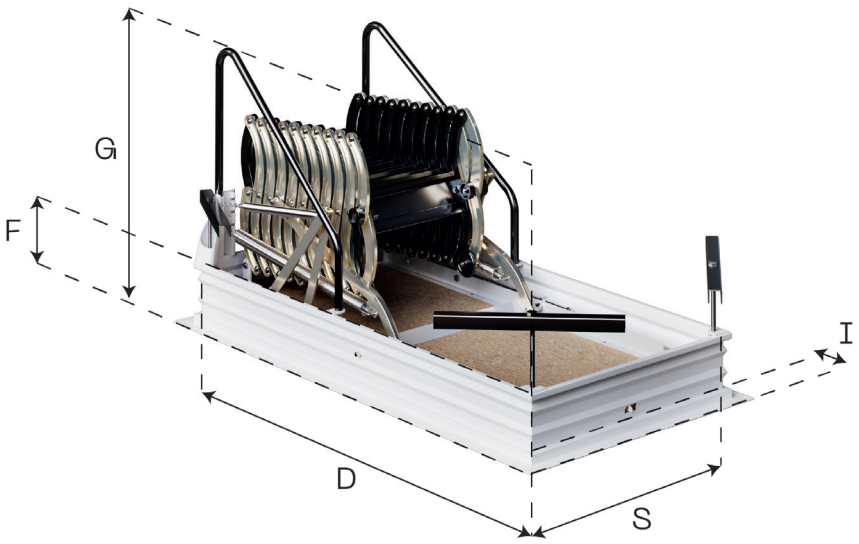

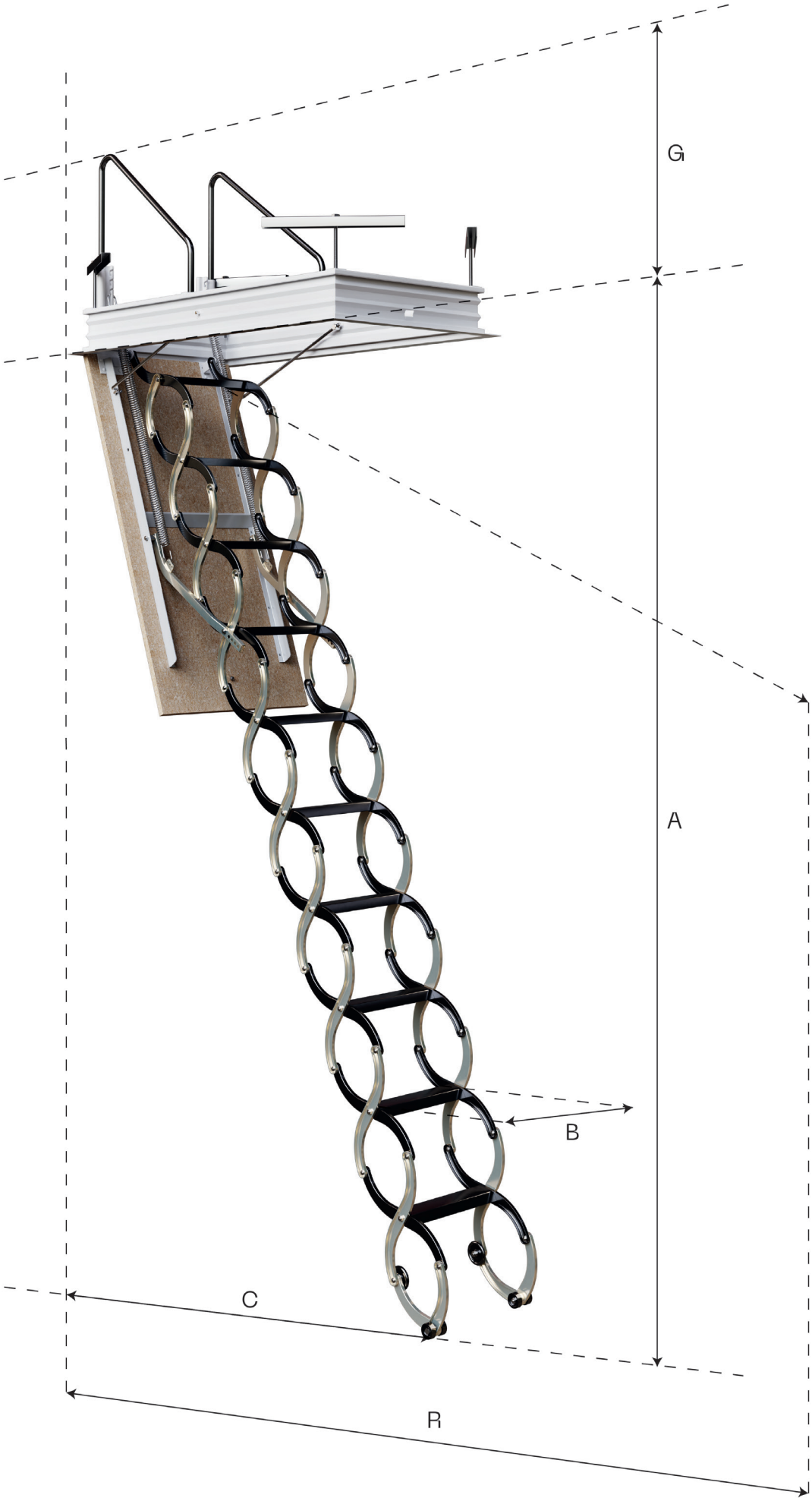
G
A
B
C
R

LUSSO
Zložljive stopnice

Stopnice z enostavnim pokrovom iz iverne plošče za vgradnjo v strop.

LUSSO
Zložljive stopnice

Vse dimenzije so izražene v mm.
Min. dimenzije grobe gradbene odprtine (d × š): **700 × 500**.
Maks. dimenzije grobe gradbene odprtine (d × š): **1400 × 1000**.
Maks. moč stropa: **1000**.
Okvir (prehod) stopnic se lahko proizvede tudi v atipčnih dimenzijah.
Ni mogoče naročiti samostojnega pokrova.

Groba gradbena odprtina (d × š)	A	B
700 × 500	2200–3200	300
800 × 500	2200–3200	300
900 × 500	2200–3200	300
1000 × 500	2200–3200	300
700 × 600	2200–3200	320
800 × 600	2200–3200	320
900 × 600	2200–3200	320
1000 × 600	2200–3200	320
1100 × 600	2200–3200	320
1200 × 600	2200–3200	320
800 × 700	2200–3200	400
900 × 700	2200–3200	400
1000 × 700	2200–3200	400
1100 × 700	2200–3200	400
1200 × 700	2200–3200	400

V tabeli sta navedeni meri **C** in **R** pri različnih **višinah A**

A	C	R
3200	1400	2100
3100	1300	2000
3000	1200	1850
2900	1300	1800
2800	1450	1750
2700	1650	1700
2600	1400	1650
2500	1350	1600
2400	1000	1650
2300	1250	1600
2200	1350	1550

A – višina od tal k stropu
B – širina dostopa
C – razdalja od točke položenih raztegnjenih stopnic na tla h koncu okvirja
F – višina okvirja
G – višina zaprtega sistema
I – širina roba okvirja z nivoja pogleda
R – maksimalna razdalja zložljivih stopnic od konca okvirja v fazi sestavljanja
s – širina grobe gradbene odprtine
d – dolžina grobe gradbene odprtine

D = d – 15
S = s – 20
F = 140
G = 400
I = 24

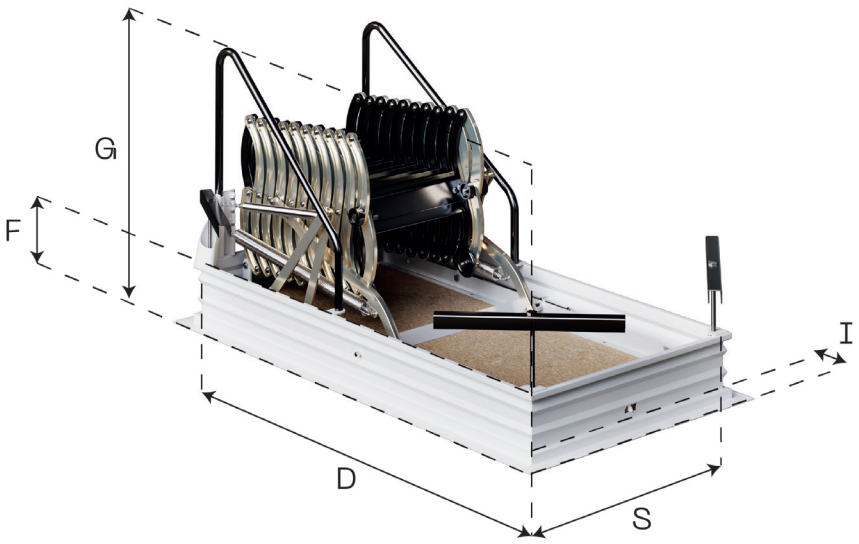

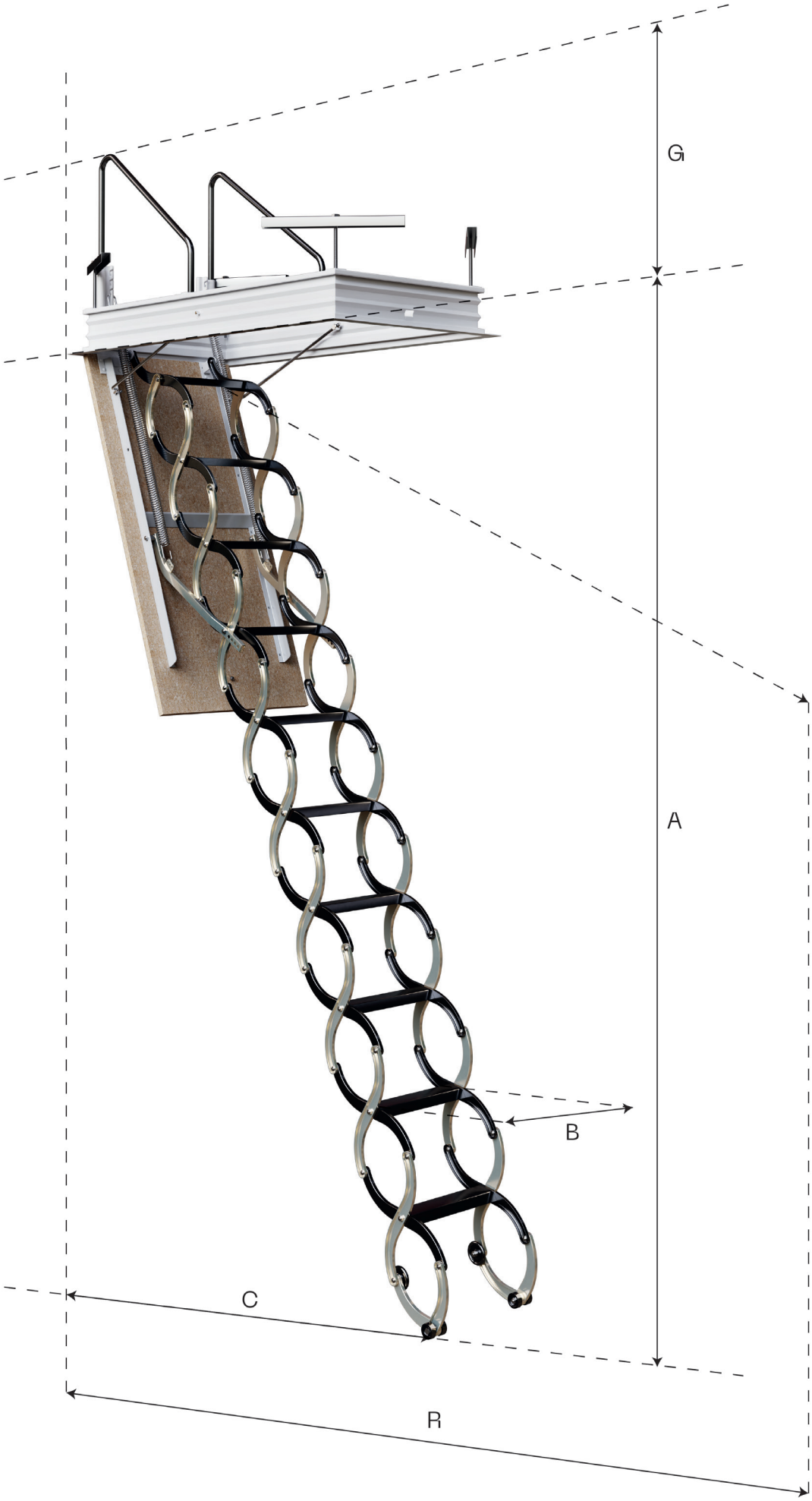
G
A
B
C
R

VERTICALE
Zložljive stopnice

Stopnice z enostavnim pokrovom iz iverne plošče za vgradnjo v steno

VERTICALE
Zložljive stopnice

Vse dimenzije so izražene v mm.
Maks. moč stene: **1000**.
Ni mogoče naročiti samostojnega pokrova.

Groba gradbena odprtina (d × s)	A	B
900 × 700	2200–3200	400
1000 × 700	2200–3200	400
1100 × 700	2200–3200	400
1200 × 700	2200–3200	400

V tabeli sta navedeni meri **C** in **R** pri različnih **višinah A**

A	C	R
3200	1700	2100
3100	1800	2000
3000	1400	1900
2900	1500	1850
2800	1600	1800
2700	1300	1750
2600	1400	1700
2500	1500	1650
2400	1100	1550
2300	1200	1500
2200	1300	1400

A — višina od tal k stropu
B — širina dostopa
C — razdalja od točke položenih raztegnjenih stopnic na tla h koncu okvirja
F — višina okvirja
G — višina zaprtega sistema
I — širina roba okvirja z nivoja pogleda
R — maksimalna razdalja zložljivih stopnic od konca okvirja v fazi sestavljanja
s — širina grobe gradbene odprtine
d — dolžina grobe gradbene odprtine

D = d – 15
S = s – 20
F = 140
G = 400
I = 24

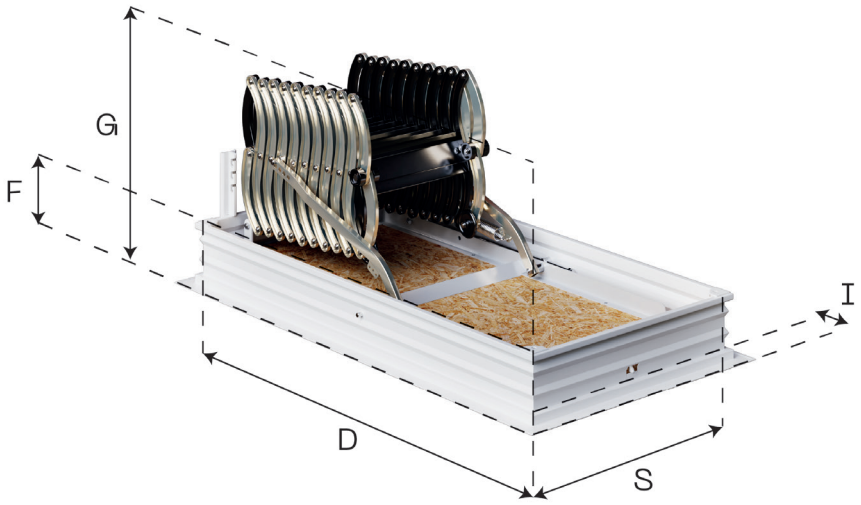

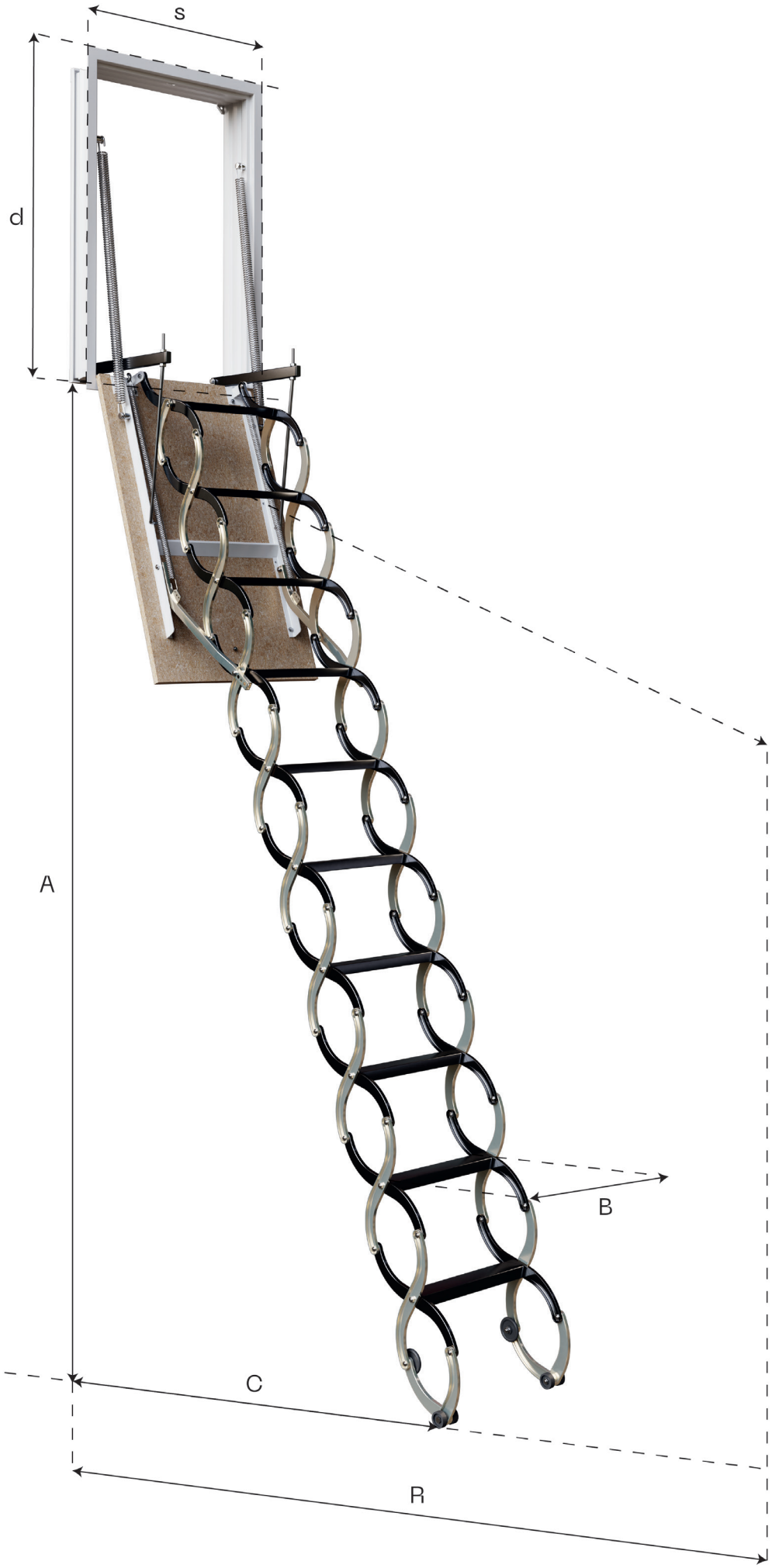
s
d
A
B
C
R

TEHNIČNI PARAMETRI

- OKVIR
  je zvarjen iz valjane profilne pločevine s površinsko prevleko s komaksitom (bela barva).

- TRUP STOPNIŠČA
  – KOMBO in LUSSO: dostopi – valjan profil zvarjen s pločevinastimi stiskanci v obliki „S" površinsko prevleko s komaksitom (črna barva), spoj – pločevinasti stiskanci v obliki „S" galvansko pocinkani (rumen krom).
  – ARISTO: okvir iz jekla s pločevinastimi stiskanci in s površinsko prevleko s komaksitom (bela barva).

- POKROV
  a) enostaven – groba iverna plošča debeline 16 mm brez površinske prevleke.
  b) tipa "sendvič" – lesen okvir zapolnjen z izolacijskimi materiali ima ohišje iz pocinkane pločevine; vidni del je lakiran v beli barvi in prekrit z zaščitno folijo.

- KOVANI DEL IN SPOJNI ELEMENTI
  so iz trdega materiala, površinska prevleka je pocinkana.

- TEČAJI
  – LUSSO – pri izoliranih in protipožarnih pokrovih so nerjaveči.
  – ARISTO in KOMBO – pri spodnjem pokrovu so nerjaveči, pri zgornjem pocinkani.

- NOSILNOST
  Maksimalna nosilnost je 150 kg.

- MOČ STROPA
  Če je moč stropa, kamor boste namestili stopnišče, do 230 mm, vam za pritrditev zadostuje dolžina dobavljenih vijakov. V nasprotnem primeru, če ima strop 230 in več mm, morate uporabiti daljše vijake. Na to dejstvo opozorite pri naročilu in dobavili vam bomo daljše vijake.

MONTAŽA NA TANEK STROP

MONTAŽA NA DEBEL STROP

PROTIPOŽARNE STOPNICE: REZ S SPODNJIM POKROVOM

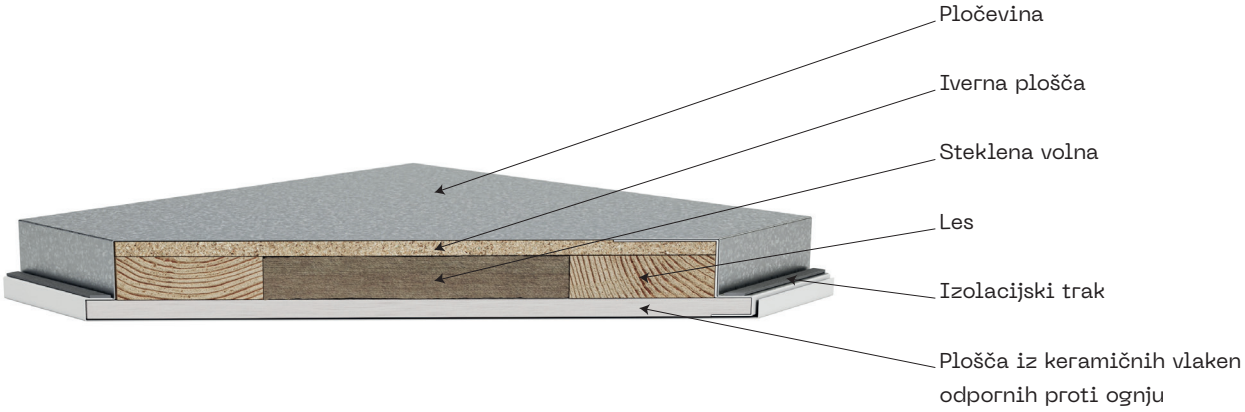

IZOLIRANE STOPNICE: REZ S SPODNJIM POKROVOM

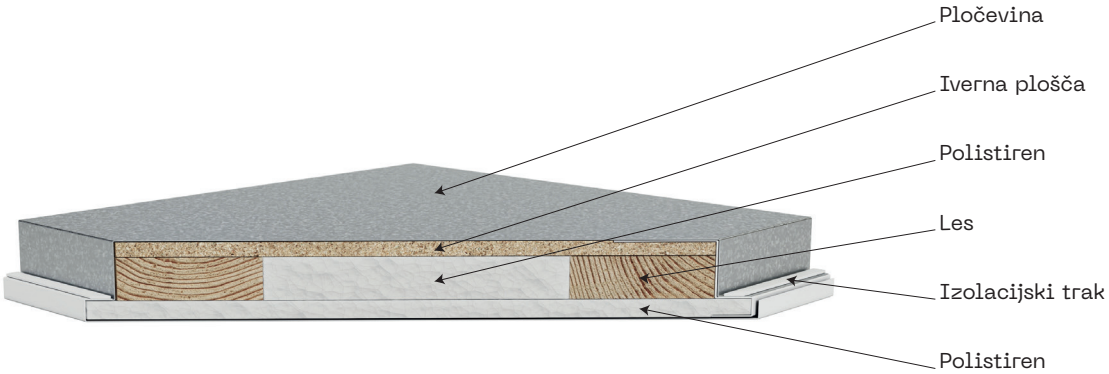

PRAKTIČNI PRIKAZ UPORABE

ZLOŽLJIVE STOPNICE ARISTO

Zložljiv

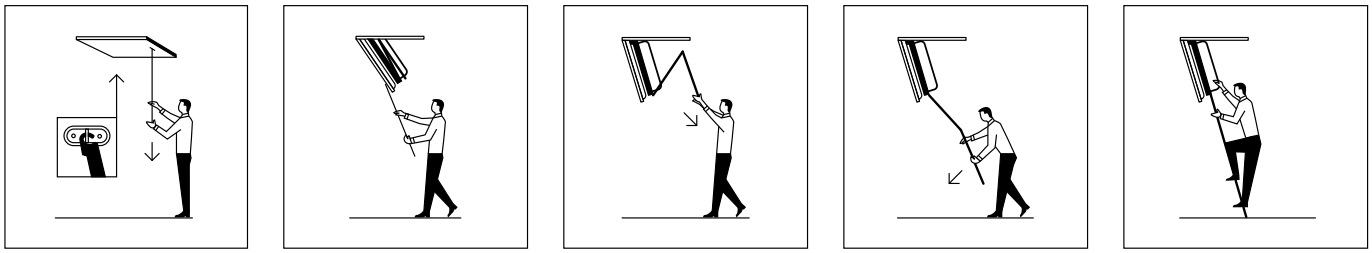

Zapiranje

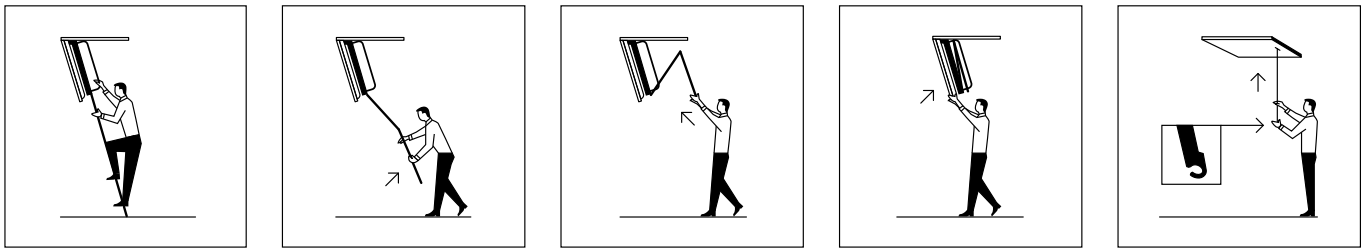

ZLOŽLJIVE STOPNICE KOMBO IN LUSSO

Zložljiv

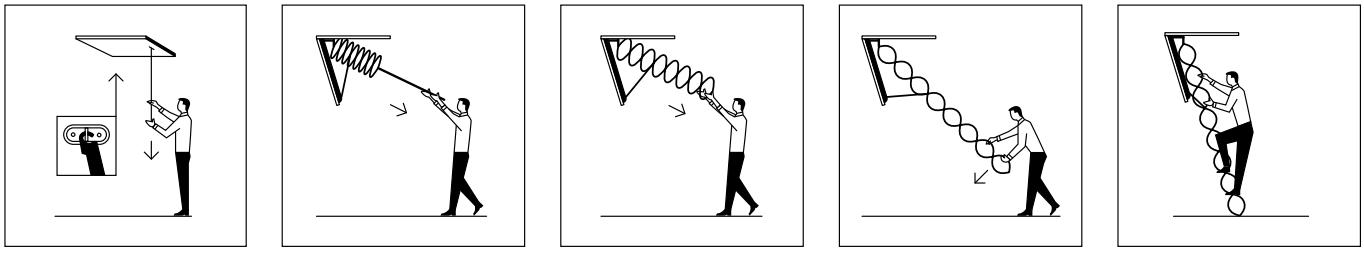

Zapiranje

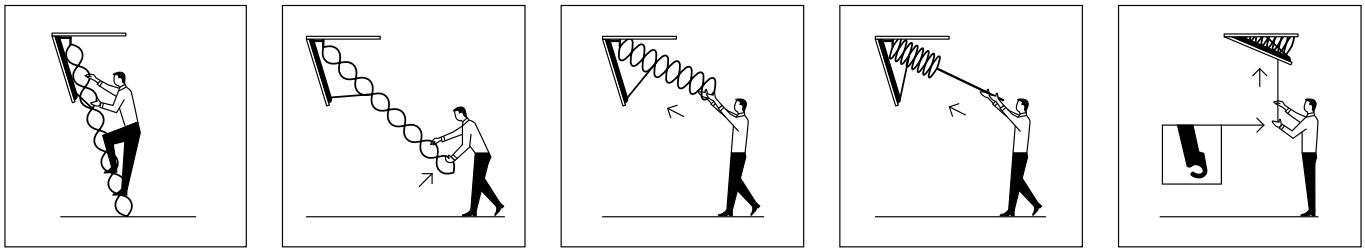

DODATKI

ZGORNJI ROČAJ
Lahko se doda k vsem stopnicam LUSSO, ki imajo širino grobe gradbene odprtine 700 mm in več. Za tipa LUSSO ZP in LUSSO PP se ročaj od teh dimenzij doda samodejno in je vključeno v ceno. Pri stopnicah ARISTO je ročaj sestavni del izdelka.

ZGORNJI NASTAVEK IZ IVERNE PLOŠČE Z IZOLIRANIM POKROVOM
Lahko se dodatno doda k vsem zložljivim stopnicam LUSSO. Stranski naklon omogoča manipulacijo z zgornjim pokrovom. Tečaji imajo varnostno varovalo. Skupna uporaba ročaja in zgornjega nastavka ni mogoča – ročaj je višji.

OPOMBA

ZLOŽLJIVE STOPNICE
ARISTO, KOMBO, LUSSO, VERTICALE

JAP

SEDEŽ DRUŽBE IN SHOWROOM

JAP FUTURE s.r.o.
Nivky 67
750 02 Přerov III – Lověšice

+420 581 587 811
jap@japcz.cz
japcz.cz

SHOWROOM PRAHA

Českomoravská 183/27
(Sykora Home)
190 00 Praha 9 – Vysočany
+420 739 278 160
praha@japcz.cz

KONTAKT

BAUSTOFF METALL d.o.o. SLOVENIJA:
PE HOČE pri Mariboru,
Miklavška cesta 76,
2311 Hoče
tel.: 02/3327982
maribor@baustoff-metall.com

PE LJUBLJANA,
Letališka cesta 27,
1000 Ljubljana
tel.: 01/54665115
ljubljana@baustoff-metall.com

www.baustoff-metall.si

© JAP 1/2021